VERMEIREN

V300 - 30°

INSTRUCTION MANUAL
MODE D'EMPLOI
GEBRUIKSAANWIJZING
GEBRAUCHSANWEISUNG
ISTRUZIONI PER L'USO
MANUAL DE INSTRUCCIONES
INSTRUKCJA OBSŁUGI

CE

V300 30°- Additions to manual V300

1 Product description *(refer to manual V300 paragraph 1)*

1.1 Technical specifications (add to manual V300 paragraph 1.1)

Technical terms below are valid for the wheelchair in standard settings. If other footrest / arm support or other accessories are used, the tabulated values will change.

Make	**Vermeiren**
Address	**Vermeirenplein 1/15, B-2920 Kalmthout**
Type	**Manual wheelchair**
Model	**V300 30°**
Maximum occupant mass	**130 kg**

Description	Min.			Max.		
Overall length with legrest	1040 mm					
Effective seat width	390 mm	420 mm	440 mm	460 mm	480 mm	500 mm
Overall width (depends on the seat width)	590 mm	620 mm	640 mm	660 mm	680 mm	700 mm
Folded length	1020 mm					
Folded width	310 mm					
Folded height	910 mm					
Total mass	17,7 kg					
Mass of heaviest part	10 kg					
Static stability downhill	10° (in standard configuration)					
Static stability uphill	2°					
Static stability sideways	18° (in standard configur ation)					
Obstacle climbing	60 mm					
Seat plane angle	0°			10°		
Effective seat depth	440 mm			520 mm		
Seat surface height at front edge	440 mm			530 mm		
Backrest angle	5°			35°		
Backrest height	400 mm					
Distance between footrest and seat	420 mm					
Angle between seat and footrest	5°			25°		
Distance between armrest and seat	220 mm			240 mm		
Front location of armrest structure	410 mm					
Handrim diameter	535 mm					
Horizontal location of axle (deflection)	1,27 mm			61,04 mm		
Minimum turning radius	1500 mm					
Diameter Krypton PU Rear wheels	22"			24"		
Tyre pressure, rear (driving) wheels	Max. 3.5 bar					
Diameter Krypton PU steering wheels	200 mm					
Tyre pressure, steering wheels	Max. 2.5 bar					
Storage and use temperature	+ 5 ℃			+ 41 ℃		
Storage and use humidity	30%			70%		
We reserve the right to introduce technical changes. Measurement tolerance ± 15 mm / 1,5 kg / °						

Table 1: Technical specifications V300 30°

1.2 Drawing *(change paragraph 1.3 manual V300)*

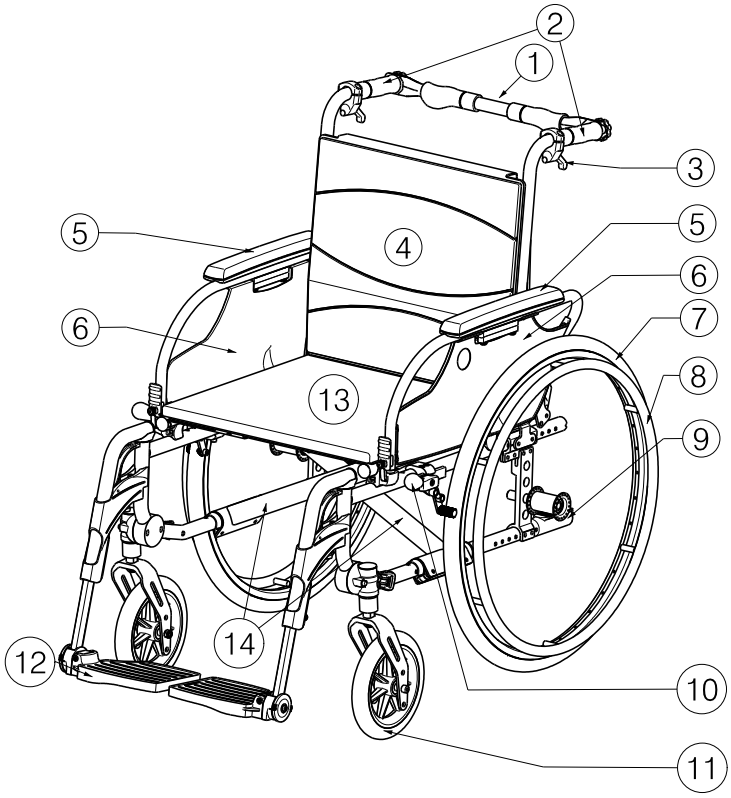

1 = Push bar
2 = Handles
3 = Lever back inclination
4 = Backrest
5 = Armrests
6 = Arm supports
7 = Driving wheels (rear wheels)
8 = Hand rims
9 = Tip cap
10 = Brakes
11 = Steering wheels (front wheels)
12 = Footrests
13 = Seat
14 = Cross

1.3 Accessories *(add to manual V300 paragraph 1.4)*

The following accessories are available for the V300 30°:

- Drum brakes (B74)

1.4 Explanation of symbols *(add to manual V300 paragraph 1.6)*

Not crash-tested

2 Use *(refer to manual V300 paragraph 2)*

2.1 Backrest inclination *(add to manual V300)*

⚠ **WARNING: Risk of tipping over – Be aware that the stability decreases when backrest is adjusted backwards.**
⚠ **WARNING: Risk of injury – Apply the parking brakes before adjusting the backrest.**
⚠ **CAUTION: Chance of pinching – Do not place your fingers, clothes between the adjustment mechanism.**

With the model V300 30° it is possible to set the b ackrest backwards with a maximum inclination of 30° (4 different positions: steps 10 °). Be sure that the patient sits in the chair when the attendant shall perform the back adjusting and that the wheelchair does not tip over.

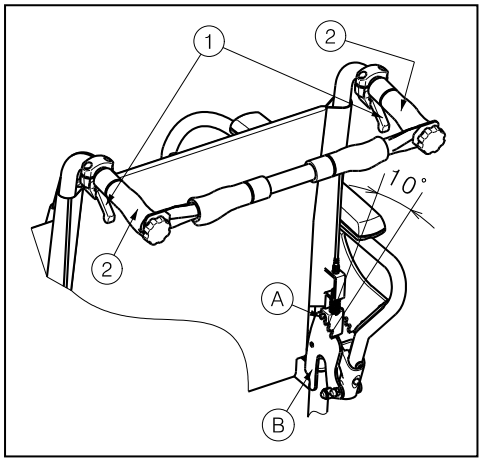

1. Pull handle ① on both sides towards the grab handle ② to adjust the backrest.
2. The pen Ⓐ comes out the groove of the toothed plate Ⓑ.
3. Pull both back tubes backwards continuously to the desired position (4 different positions: 5° - 15°- 25°- 35°).
4. Check that the pen Ⓐ is well fixed in the groove of the toothed plate Ⓑ.

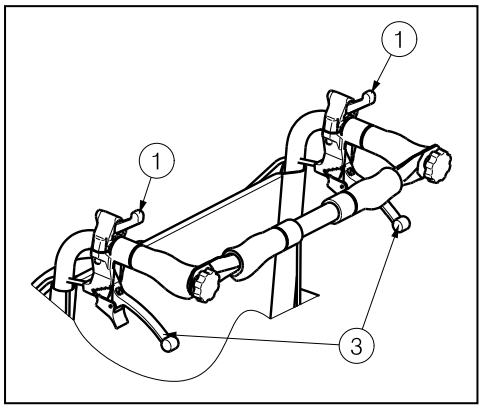

If your wheelchair features drum brakes, the handles ③ are used as brakes.

2.2 Mounting or removing of push bar (add to manual V300)

⚠ **WARNING: Risk of injury - Make sure that buttons Ⓐ is tightened.**

⚠ **WARNING: Risk of injury - When equipped with the push bar, the push bar shall always be mounted (→ to increase the stability of the back).**

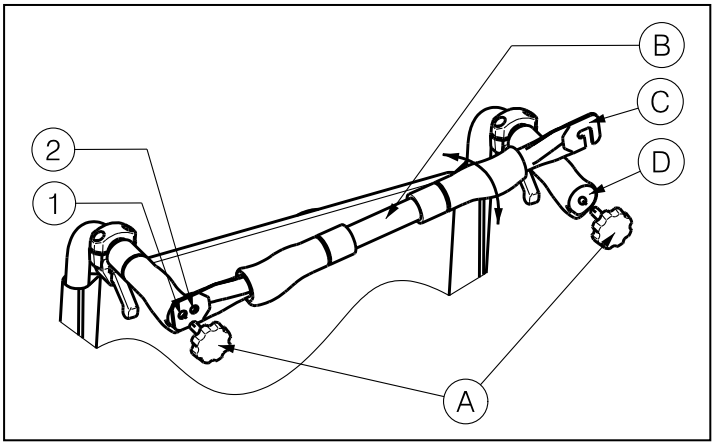

The mounting of the push bar Ⓑ is done as follows:

1. Mount the push bar Ⓑ with the starknob Ⓐ in the left hand-grip.
2. Swing the push bar Ⓑ to the right.
3. Mount hook Ⓒ over the right hand-grip Ⓓ as shown on the drawing. Use holes ① or ② to adjust the tension of the backrest.

To take off the Push bar:

1. Loosen the starknob Ⓐ on the right hand-grip.
2. Remove hook Ⓒ from the right hand-grip Ⓓ.

2.3 Transport in the car *(add to manual V300 paragraph 2.14)*

⚠ **DANGER: Risk of injury – The wheelchair is not suited for use as a seat in a motor vehicle.**

Never use your wheelchair as a seat in an automobile or other vehicle. The wheelchair shall be marked with following symbol.

3 Installation and adjustment *(refer to manual V300 paragraph 3)*

3.1 Manner of delivery *(add to manual V300 paragraph 3.2)*

The Vermeiren V300 30° shall be delivered with:

- 1 frame with arm supports, rear and front wheels (standard delivery seat height: 500 mm, seat angle: 5°)
- 1 pair footrests
- Back adjusting mechanism
- Tools
- Manual
- Accessories

3.2 Adjusting the stability and the maneuverability *(add to manual V300 paragraph 3.8)*

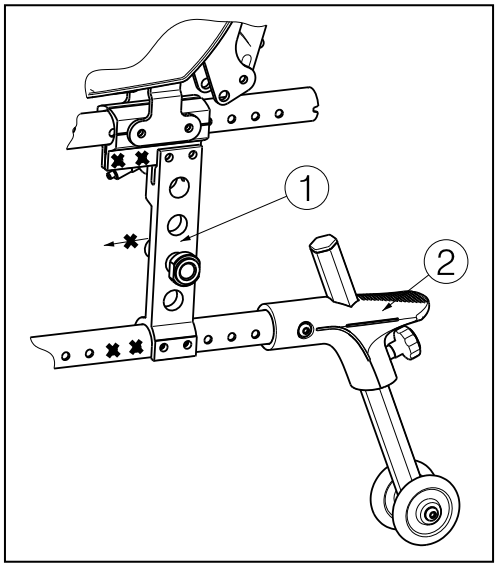

Axle block ① in most backwards position, anti-tipping ② is standard available.

4 Maintenance *(refer to manual V300 paragraph 4)*

4.1 Regular Maintenance *(add to manual V300 paragraph 4.1)*

- Every 8 weeks: inspection and possibly lubricating or adjusting from
  - Backrest inclination system

4.2 Inspection *(add to manual V300 paragraph 4.4)*

- Check the functioning of the backrest inclination (locking, load, deformation, wear caused by loads).

V300 30°- Supplément du manuel du V300

1 Description du produit *(se référer au manuel du V300 paragraphe 1)*

1.1 Caractéristiques techniques (complément du manuel du V300 paragraphe 1.1)

Les indications techniques ci-dessous sont valides pour le fauteuil roulant avec ses réglages standard. En cas d'utilisation d'autres repose-pieds/repose-bras ou autres accessoires, les valeurs indiquées sont modifiées.

Marque	**Vermeiren**
Adresse	**Vermeirenplein 1/15, B-2920 Kalmthout**
Type	**Fauteuil roulant manuel**
Modèle	**V300 30°**
Poids max. du patient	**130 kg**

Description	Min.			Max.		
Longueur totale avec repose-jambe	1040 mm					
Largeur d'assise efficace	390 mm	420 mm	440 mm	460 mm	480 mm	500 mm
Largeur totale (en fonction de la largeur d'assise)	590 mm	620 mm	640 mm	660 mm	680 mm	700 mm
Longueur plié	1020 mm					
Largeur plié	310 mm					
Hauteur plié	910 mm					
Masse totale	17,7 kg					
Masse de la partie la plus lourde	10 kg					
Stabilité statique en descente	10° (en configuratio n standard)					
Stabilité statique en montée	2°					
Stabilité statique latérale	18° (en configuration standard)					
Passage d'obstacle	60 mm					
Angle du plan d'assise	0°			10°		
Profondeur d'assise efficace	440 mm			520 mm		
Hauteur de la surface d'assise sur le bord avant	440 mm			530 mm		
Angle du dossier	5°			35°		
Hauteur du dossier	400 mm					
Distance entre le repose-pied et le siège	420 mm					
Angle entre le repose-pied et le siège	5°			25°		
Distance entre l'accoudoir et le siège	220 mm			240 mm		
Emplacement avant de la structure des accoudoirs	410 mm					
Diamètre de la main-courante	535 mm					
Emplacement horizontal de l'essieu (flèche)	1,27 mm			61,04 mm		
Diamètre de braquage minimum	1500 mm					
Diamètre des roues arrière Krypton PU	22"			24"		
Pression des pneus, roues arrière (motrices)	Max. 3,5 bars					
Diamètre des roues directrices Krypton PU	200 mm					
Pression des pneus, roues directrices	Max. 2,5 bars					

Température de stockage et d'utilisation	+ 5 °C	+ 4 1 °C
Humidité de stockage et d'utilisation	30%	70%
Nous nous réservons le droit d'apporter des modifications techniques. Tolérance de mesures ± 15 mm / 1,5 kg / °.		

Tableau 1 : Spécifications techniques V300 30°

1.2 Schéma (remplace le paragraphe 1.3 du manuel du V300)

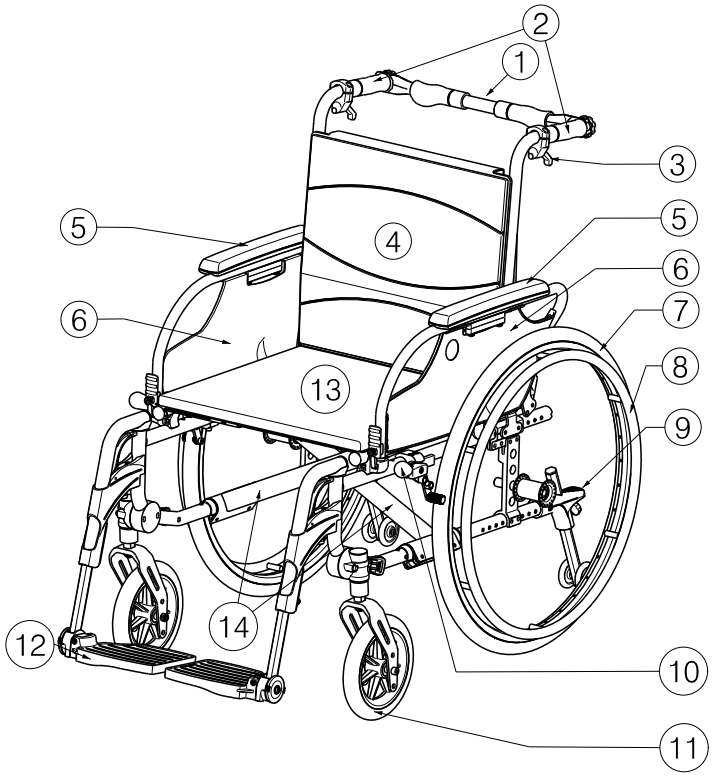

1 = Barre de poussée
2 = Poignées
3 = Levier d'inclinaison du dossier
4 = Dossier
5 = Manchettes
6 = Repose-bras
7 = Roues motrices (roues arrière)
8 = Mains-courantes
9 = Anti-bascule
10 = Freins
11 = Roues directrices (roues avant)
12 = Repose-pieds
13 = Siége
14 = Traverse

1.3 Accessoires (complément du manuel du V300 paragraphe 1.4)

Les accessoires suivants sont disponibles pour le V300 30°:

- Freins à tambour (B74)

1.4 Explication des symboles (complément du manuel du V300 paragraphe 1.6)

Crash-test: NON

2 Utilisation *(se référer au manuel du V300 paragraphe 2)*

2.1 Inclinaison du dossier (complément du manuel du V300)

⚠ **AVERTISSEMENT : Risque de basculement – Soyez conscient que la stabilité diminue lorsque le dossier est basculé vers l'arrière.**

⚠ **AVERTISSEMENT : Risque de blessures – Appliquez les freins de stationnement avant de régler l'inclinaison du dossier.**

⚠ **ATTENTION : Risque de pincement – Ne placez pas vos doigts, les vêtements entre du mécanisme de réglage.**

Avec le modèle V300 30°, il est possible de bascule r le dossier vers l'arrière avec un angle maximum de 30° (4 positions différentes: palier de 10°). Assurez-vous que le patient est assis dans le fauteuil lorsque l'accompagnateur fait basculer le dossier vers l'arrière et s'assure que le fauteuil roulant ne se renverse.

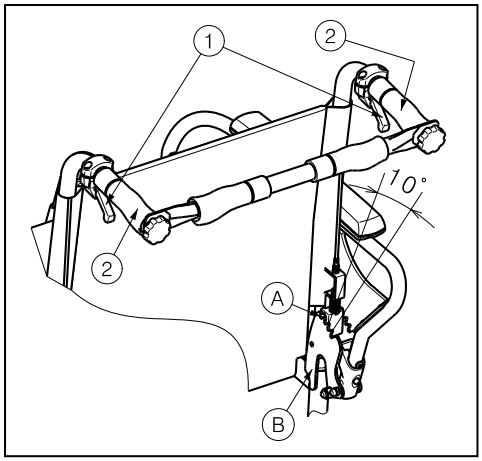

1. Tirez le levier ① des deux côtés en direction de la poignée ② pour régler le dossier.
2. Le plot Ⓐ sort de la rainure de la plaque dentée Ⓑ.
3. Tirez les deux conduits du dossier progressivement vers l'arrière jusqu'à la position désirée (4 positions différentes: 5°- 15°- 25°- 35°).
4. Vérifier que le plot Ⓐ soit bien fixé dans la rainure de la plaque dentée Ⓑ.

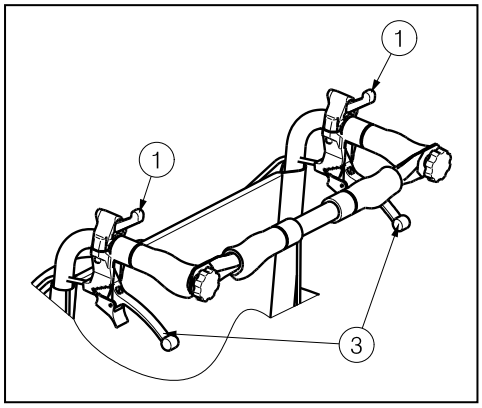

Lorsque le fauteuil roulant est équipé de freins à tambour, les poignées sont ③ utilisées pour freiner.

2.2 Montage ou démontage de la barre de poussée (complément du manuel du V300)

⚠ **AVERTISSEMENT : Risque de blessures - Assurez-vous que les boutons Ⓐ sont correctement serrés.**

⚠ **AVERTISSEMENT : Risque de lésion - Si le fauteuil roulant dispose d'une barre du poussoir, elle doit toujours être montée (→ afin d'augmenter la stabilité).**

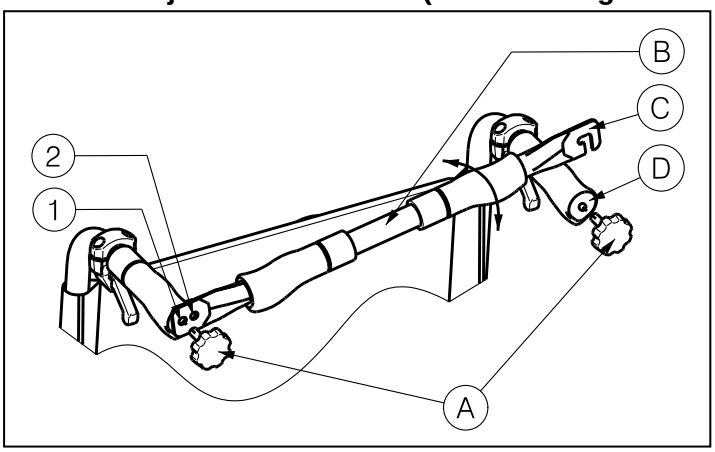

Le montage de la barre de poussée Ⓑ s'effectue comme suit:

1. Fixez la barre du poussoir Ⓑ avec le bouton à croisillon Ⓐ sur la poignée de gauche.
2. Tournez la barre du poussoir Ⓑ vers la droite.
3. Fixez le crochet Ⓒ sur la poignée de droite Ⓓ comme indiqué sur le dessin. Utiliser les trous ① ou ② pour ajuster la tension du dossier.

Pour supprimer la barre du poussoir :

1. Détachez la vis Ⓐ au niveau de la poignée droite.
2. Enlevez le crochet Ⓒ de la poignée droite Ⓓ.

2.3 Transport en voiture *(complément du manuel du V300 paragraphe 2.14)*

⚠ **DANGER : Risque de lésion - Le fauteuil ne convient pas pour être utilisé comme un siège dans un véhicule motorisé.**

N'utilisez jamais le fauteuil roulant comme un siège dans une voiture ou dans un autre véhicule. Le fauteuil roulant est marqué avec le symbole suivant :

3 Installation et réglage *(se référer au manuel du V300 paragraphe 3)*

3.1 Mode de livraison *(complément du manuel du V300 paragraphe 3.2)*

Le Vermeiren V300 30° doit être livré avec :

- 1 châssis avec repose-bras, roues avant et arrière (fourniture standard hauteur du siège : 500 mm, angle du siège : 5°)
- 1 paire de repose-pieds
- Système de réglage du dossier
- Outils
- Mode d'emploi
- Accessoires

3.2 Réglage de la stabilité et de la manoeuvrabilité *(complément du manuel du V300 paragraphe 3.8)*

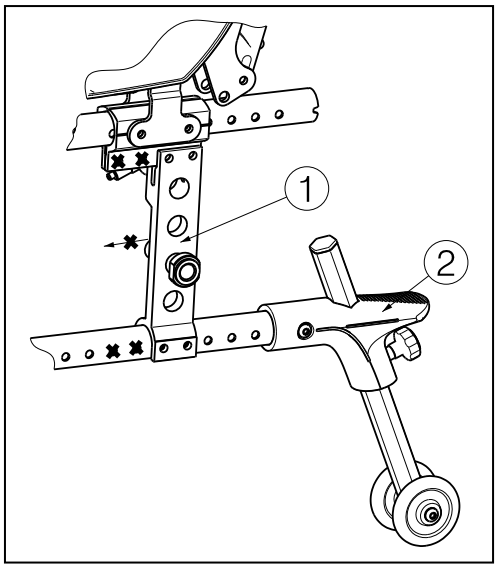

Bloc d'essieu ① en arrière position, roues anti-bascule ② sont livrable standardément.

4 Maintenance *(se référer au manuel du V300 paragraphe 4)*

4.1 Maintenance régulière *(complément du manuel du V300 paragraphe 4.1)*

- Toutes les 8 semaines : inspection et éventuellement lubrification et réglage de
  - Système de réglage du dossier

4.2 Inspection *(complément du manuel du V300 paragraphe 4.4)*

- Contrôlez le fonctionnement des inclinaison du dossier (verrouillage, charge, déformation, usure liée aux charges).

V300 30° - Aanvullingen op de handleiding V300

1 Productomschrijving *(Verwijs naar handleiding V300 paragraaf 1)*

1.1 Technische specificaties (toevoegen aan handleiding V300 paragraaf 1.1)

Onderstaande technische gegevens zijn geldig voor de rolstoel in standaard instellingen. Wanneer er andere voetsteunen / armsteunen of andere accessoires worden gebruikt, worden de opgegeven waarden gewijzigd.

Merk	**Vermeiren**
Adres	**Vermeirenplein 1/15, B-2920 Kalmthout**
Type	**Manuele rolstoel**
Model	**V300 30°**
Maximale massa gebruiker	**130 kg**

Beschrijving	Min.			Max.		
Totale lengte inclusief voetsteun	1040 mm					
Effectieve zitbreedte	390 mm	420 mm	440 mm	460 mm	480 mm	500 mm
Totale breedte (afhankelijk van de zitbreedte)	590 mm	620 mm	640 mm	660 mm	680 mm	700 mm
Lengte dichtgevouwen	1020 mm					
Breedte dichtgevouwen	310 mm					
Hoogte dichtgevouwen	910 mm					
Totaal gewicht	17,7 kg					
Gewicht zwaartste onderdeel	10 kg					
Statische stabiliteit bergaf	10° (in standaard configuratie)					
Statische stabiliteit bergop	2°					
Statische stabiliteit zijwaarts	18° (in standaard c onfiguratie)					
Maximum hoogte hindernis	60 mm					
Zithoek	0°			10°		
Effectieve zitdiepte	440 mm			520 mm		
Zithoogte aan voorzijde	440 mm			530 mm		
Rughoek	5°			35°		
Rughoogte	400 mm					
Afstand tussen zit en voetsteun	420 mm					
Hoek tussen zit en voetsteun	5°			25°		
Afstand tussen armsteun en zit	220 mm			240 mm		
Afstand voorzijde armsteun	410 mm					
Diameter aandrijfhoepel	535 mm					
Horizontale afstand van de as (uitwijking)	1,27 mm			61,04 mm		
Minimale draaicirkel	1500 mm					
Diameter Krypton PU achterwielen	22"			24"		
Bandendruk, achter (aandrijf)wielen	Max. 3,5 bar					
Diameter Krypton PU stuurwielen	200 mm					
Bandendruk, stuurwielen	Max. 2,5 bar					
Opslag en gebruikstemperatuur	+ 5 ℃			+ 41 ℃		
Opslag en gebruiksluchtvochtigheid	30%			70%		
We behouden ons het recht voor om technische wijzigingen te introduceren. Meettolerantie ± 15 mm / 1,5 kg / °						

Tabel 1: Technische specificaties V300 30°

1.2 Onderdelen *(Verander paragraaf 1.3 in handleiding V300)*

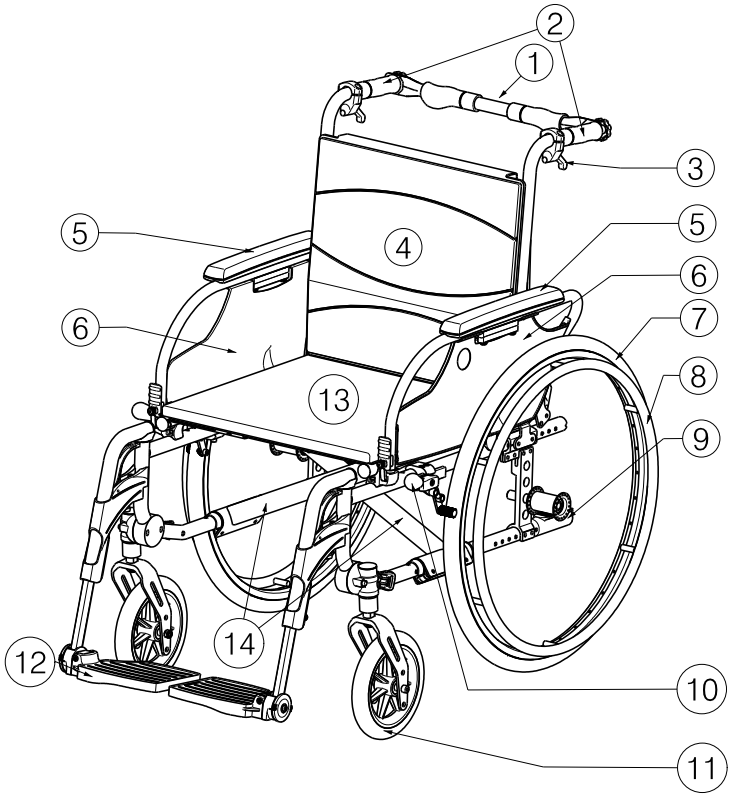

1 = Duwstang
2 = Handvaten
3 = Hendel voor ruginclinatie
4 = Rug
5 = Armleggers
6 = Armsteunen
7 = Aandrijfwielen (achterwielen)
8 = Grijphoepels
9 = Trapdop
10 = Remmen
11 = Stuurwielen (voorwielen)
12 = Voetsteunen
13 = Zit
14 = Kruis

1.3 Accessoires *(toevoegen aan handleiding V300 paragraaf 1.4)*

Volgende accessoires zijn beschikbaar voor de V300 30°:

- Trommelremmen (B74)

1.4 Verklaring van desymbolen *(toevoegen aan handleiding V300 paragraaf 1.6)*

Niet gecrashtest

2 Gebruik *(Verwijs naar handleiding V300 paragraaf 2)*

2.1 Inclinatie van de rug *(toevoegen aan handleiding V300)*

⚠ **WAARSCHUWING: Kantelgevaar – Denk eraan dat de stabiliteit toeneemt als de rug naar achteren wordt gekanteld.**
⚠ **WAARSCHUWING: Gevaar voor letsel – Zorg ervoor dat de remmen van de rolstoel aangetrokken zijn voordat U de rug inclinatie versteld.**
⚠ **VOORZICHTIG: Kans op beknelling - Plaats Uw vingers, kledij niet tussen het verstelmechanisme.**

Met het model V300 30° is het mogelijk om de rug, met een maximale inclinatie van 30° (4 verschillende posities: stappen van 10°), naar achteren te kantelen. Zorg ervoor dat de patiënt in de rolstoel zit als de begeleider de rug inclinatie versteld en dat de rolstoel niet achter over kantelt.

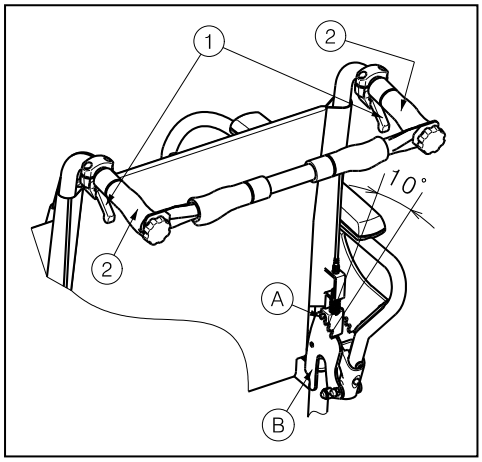

1. Trek de hendel ① aan beide kanten naar de handgreep ② om de rughoek te verstellen.
2. De pen Ⓐ komt uit de groef van de plaat met uitstulpingen Ⓑ.
3. Trek beide rugbuizen geleidelijk aan naar achteren tot de gewenste positie (4 verschillende posities: 5°- 15°- 25°- 35°).
4. Controleer dat de pen Ⓐ terug goed is gepositioneerd in de groef van de plaat Ⓑ.

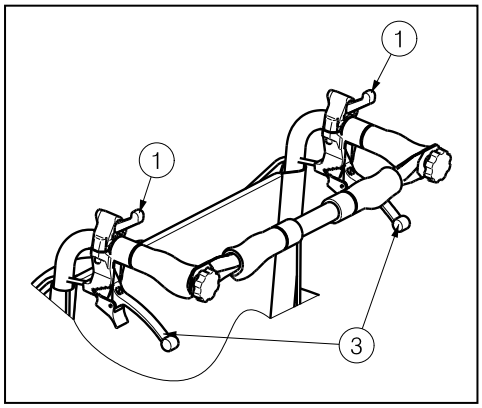

Als de rolstoel trommelremmen heeft; dan worden de hendels ③ als remmen gebruikt.

2.2 Plaatsen of verwijderen van de duwstang (toevoegen aan handleiding V300)

⚠ **WAARSCHUWING: Kans op letsel - Zorg ervoor dat de knoppen Ⓐ terug goed zijn vastgemaakt.**

⚠ **WAARSCHUWING: Gevaar voor letsel - Als de rolstoel over een duwstang beschikt, dient deze altijd te worden gemonteerd (→ ter verhoging van de stabiliteit).**

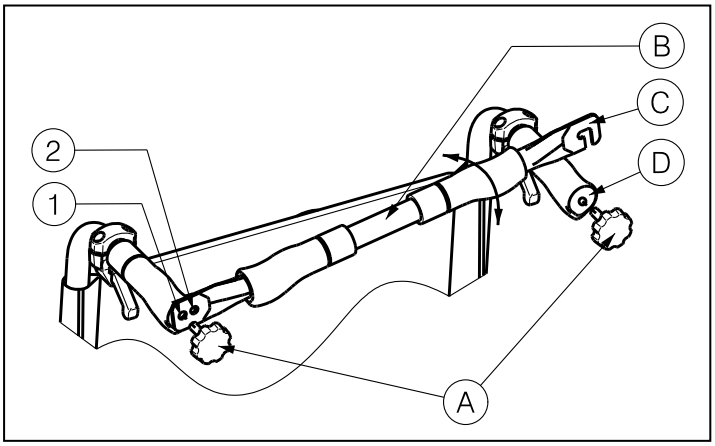

Om de duwstang te monteren Ⓑ gaat U als volgt te werk:

1. Monteer de duwstang Ⓑ in de linkse handgreep met behulp van de sterknop Ⓐ .
2. Draai de duwstang Ⓑ naar de rechterkant.
3. Monteer de haak Ⓒ over de rechte handgreep Ⓓ zoals aangegeven in de figuur. Gebruik de boringen ① of ② om de spanning van de rug in te stellen.

Om de duwstang te verwijderen:

1. Maak de sterknop Ⓐ aan de rechtse handgreep los.
2. Verwijder de haak Ⓒ van de rechtse handgreep Ⓓ.

2.3 Transport in de auto *(toevoegen aan handleiding V300 paragraaf 2.14)*

⚠ **GEVAAR: Gevaar voor letsel – De rolstoel is niet geschikt om te gebruiken als een zit in een motorvoertuig.**

Gebruik de rolstoel nooit als een zit in een auto of ander voertuig. De rolstoel wordt gemarkeerd met het volgende symbool:

3 Installatie en instellingen *(Verwijs naar handleiding V300 paragraaf 3)*

3.1 Leveringsomvang *(toevoegen aan handleiding V300 paragraaf 3.2)*

De Vermeiren V300 30° wordt geleverd met:

- 1 frame gemonteerd met armsteunen, achter- en voorwielen (standaard levering zithoogte: 500 mm, zithoek: 5°)
- 1 paar voetsteunen
- Rugverstellingsmechanisme
- Gereedschap
- Handleiding
- Accessoires

3.2 Instellen van de stabiliteit en manouvreerbaarheid *(toevoegen aan handleiding V300 paragraaf 3.8)*

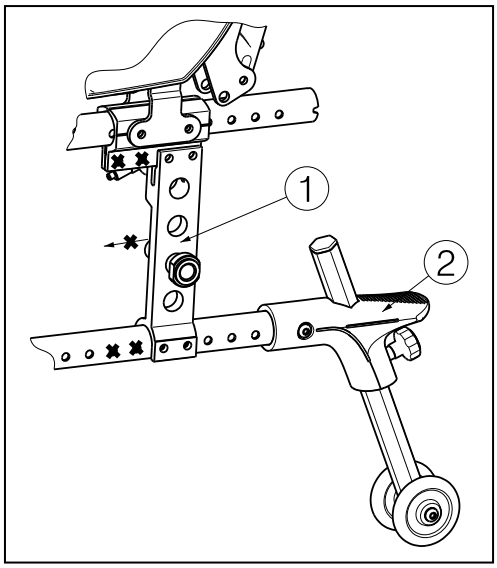

Asblok ① in de meest achterwaartse positie, anti-tipping ② is standaard aanwezig.

4 Onderhoud *(Verwijs naar handleiding V300 paragraaf 4)*

4.1 Periodiek onderhoud *(toevoegen aan handleiding V300 paragraaf 4.1)*

- Om de 8 weken: nakijken en eventueel smeren of afstellen van
  - Systeem voor ruginclinatie

4.2 Inspectie *(toevoegen aan handleiding V300 paragraaf 4.4)*

- Controle op de werking van de ruginclinatie (vergrendeling, belasting, vervorming, slijtage door belasting)

DE

V300 30° - Ergänzungen zur Gebrauchsanweisung V300

1 Produktbeschreibung *(Bezug zur Gebrauchsanweisung V300, Kapitel 1)*

1.1 Technische Daten (Ergänzung zur Gebrauchsanweisung V300, Kapitel 1.1)

Die im Folgenden aufgeführten technischen Daten gelten für einen Rollstuhl in der Standardkonfiguration. Wurden eine Fußplatte und/oder eine Armauflage oder anderes Zubehör montiert, ändern sich die in der Tabelle aufgeführten Werte.

Hersteller	**Vermeiren**
Adresse	**Vermeirenplein 1/15, B-2920 Kalmthout**
Typ	**Manueller Rollstuhl**
Modell	**V300 30°**
Max. zulässiges Gewicht des Rollstuhlfahrers	**130 kg**

Beschreibung	Min.			Max.		
Gesamtlänge mit Beinstütze	1040 mm					
Effektive Sitzbreite	390 mm	420 mm	440 mm	460 mm	480 mm	500 mm
Gesamtbreite (abhängig von der Sitzbreite)	590 mm	620 mm	640 mm	660 mm	680 mm	700 mm
Länge zusammengeklappt	1020 mm					
Breite zusammengeklappt	310 mm					
Höhe zusammengeklappt	910 mm					
Gesamtgewicht	17,7 kg					
Gewicht des schwersten Teils	10 kg					
Statische Stabilität, bergab	10° (in der Standardko nfiguration)					
Statische Stabilität, bergauf	2°					
Statische Stabilität, seitwärts	18° (in der Standar dkonfiguration)					
Überfahren von Hindernissen	60 mm					
Winkel der Sitzfläche	0°			10°		
Effektive Sitztiefe	440 mm			520 mm		
Höhe der Sitzoberfläche an der Vorderkante	440 mm			530 mm		
Rückenlehnenwinkel	5°			35°		
Rückenlehnenhöhe	400 mm					
Abstand zwischen Fußplatte und Sitz	420 mm					
Winkel zwischen Sitz und Fußplatte	5°			25°		
Abstand zwischen Armauflage und Sitz	220 mm			240 mm		
Vordere Lage der Armauflage	410 mm					
Greifreifendurchmesser	535 mm					
Horizontale Lage der Achse (Deflektion)	1,27 mm			61,04 mm		
Kleinster Wenderadius	1500 mm					
Durchmesser der Krypton PU-Hinterräder	22"			24"		
Reifendruck, Hinterräder (Antriebsräder)	max. 3,5 bar					
Durchmesser der Krypton PU-Lenkräder	200 mm					
Reifendruck, Lenkräder	max. 2,5 bar					
Temperaturbereich für Lagerung und Nutzung	5 ℃			+41 ℃		

DE

Luftfeuchtigkeitsbereich für Lagerung und Nutzung	30%	70%
Technische Änderungen vorbehalten. Messtoleranzen ± 15 mm / 1,5 kg / °		

Tabelle 1: Technische Daten V300 30°

1.2 Komponenten (Änderung Kapitel 1.3, Gebrauchsanweisung V300)

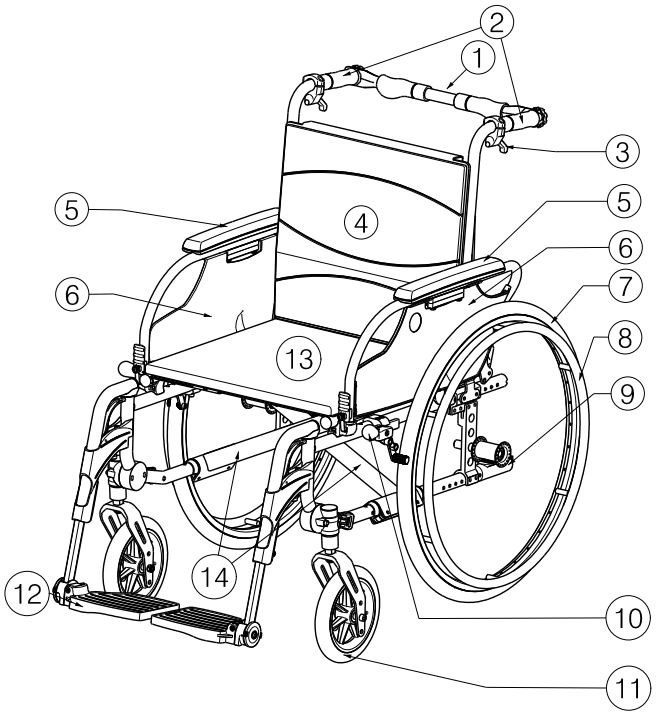

1 = Schiebestange
2 = Handgriffe
3 = Hebel für Rückenneigung
4 = Rückenlehne
5 = Armauflagen
6 = Armauflagenträger
7 = Antriebsräder (Hinterräder)
8 = Greifreifen
9 = Kipphilfe
10 = Bremsen
11 = Lenkräder (Vorderräder)
12 = Fußstützen
13 = Sitz
14 = Schere

1.3 Zubehör (Ergänzung zur Gebrauchsanweisung V300, Kapitel 1.4)

Folgendes Zubehör ist erhältlich für die Modelle V300 30°:

- Trommelbremsen (B74)

1.4 Positionstypenschild (Ergänzung zur Gebrauchsanweisung V300, Kapitel 1.6)

Nicht durch Crashtest geprüft

2 Verwendung *(Bezug zur Gebrauchsanweisung V300, Kapitel 2)*

2.1 Rückenkantelung (Ergänzung zur Gebrauchsanweisung V300)

⚠ **WARNUNG: Kippgefahr – Beachten Sie, dass die Stabilität sinkt, wenn die Rückenlehne nach hinten verstellt wird.**
⚠ **WARNUNG: Verletzungsgefahr! Betätigen Sie vor dem Einstellen der Rückenlehne die Feststellbremsen.**
⚠ **VORSICHT: Quetschgefahr - Halten Sie Ihre Finger, Kleidungsstücke fern vom Verstellmechanismus.**

Bei dem Modell V300 30° lässt sich die Rückenlehne bis auf einen Winkel von maximal 30° nach hinten kippen (4 verschiedene Positionen in 10°-Schritten). Stellen Sie sicher, dass der Patient in dem Stuhl sitzt, wenn der Begleiter die Rückenlehne nach hinten kippt, und dass der Rollstuhl nicht umkippt.

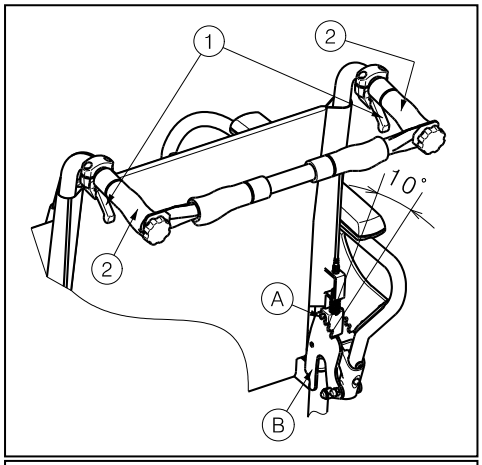

1. Ziehen Sie den Hebel ① auf beiden Seiten in Richtung Handgriff ② , um die Rückenlehne zu verstellen.
2. Der Sicherungsstift Ⓐ hebt sich aus der Haltekerbe der Zahnplatte Ⓑ.
3. Ziehen Sie beide Rückenrohre langsam in die gewünschte Position (4 verschiedene Positionen: 5°- 15°- 25°- 35°).
4. Stellen Sie sicher, dass der Sicherungsstift Ⓐ sicher in der Haltekerbe der Zahnplatte versinkt Ⓑ.

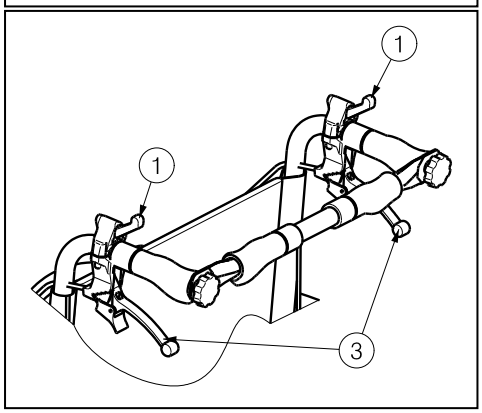

Wenn der Rollstuhl über Trommelbremsen verfügt, werden die Griffe ③ zum Bremsen verwendet.

2.2 An- oder Abbauen der Schiebestange (Ergänzung zur Gebrauchsanweisung V300)

⚠ **WARNUNG: Verletzungsgefahr – Stellen Sie sicher, dass die Sternräder Ⓐ fest sitzen.**

⚠ **WARNUNG: Verletzungsgefahr - Wenn der Rollstuhl über eine Schiebestange verfügt, muss diese immer montiert werden (zur Erhöhung der Stabilität).**

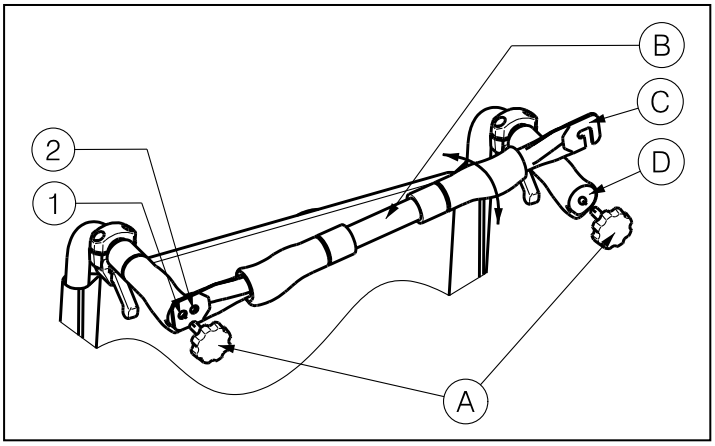

Die Schiebestange Ⓑ wird wie folgt montiert:

1. Setzen Sie die Schiebestange Ⓑ mit dem Sterngriff Ⓐ in den linken Handgriff.
2. Drehen Sie die Schiebestange Ⓑ nach rechts.
3. Setzen Sie die Aufhängung Ⓒ über den rechten Handgriff Ⓓ wie in der Zeichnung angegeben. Nutzen Sie die Lochungen ① oder ② für unterschiedliche Spannung in der Rückenlehne.

So bauen Sie die Schiebestange ab:

1. Lösen Sie die Sterngriff Ⓐ am rechten Handgriff.
2. Entfernen Sie die Aufhängung Ⓒ vom rechten Handgriff Ⓓ.

DE

2.3 *Transport in einem auto (Ergänzung zur Gebrauchsanweisung V300, Kapitel 2.14)*

⚠ **GEFAHR: Verletzungsgefahr - Der Rollstuhl eignet sich nicht als Sitz in einem Kraftfahrzeug.**

Der Rollstuhl darf nicht als Sitzplatz in einem PKW oder anderen Fahrzeug verwendet werden. Der Rollstuhl ist mit dem folgenden Symbol zu kennzeichnen.

3 Zusammenbau und Einstellung *(Bezug zur Gebrauchsanweisung V300, Kapitel 3)*

3.1 *Lieferumfang (Ergänzung zur Gebrauchsanweisung V300, Kapitel 3.2)*

Der Lieferumfang des Vermeiren V300 30° umfasst:

- 1 Rahmen mit Armauflagen, Hinterrädern und Vorderrädern (Standardlieferung Sitzhöhe: 500 mm; Sitzgestell: 5°)
- 1 Paar Fußstützen
- Rückenlehneneinstellsystem
- Werkzeuge
- Handbuch
- Zubehör

3.2 *Einstellen der Stabilität und der Manövrierbarkeit (Ergänzung zur Gebrauchsanweisung V300, Kapitel 3.8)*

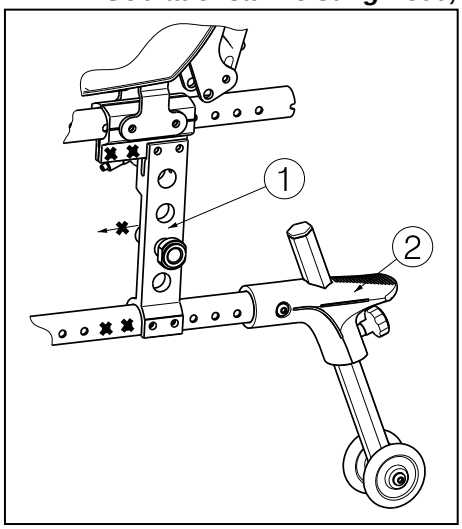

Achsblock ① nach hinten montiert, Kippschutzvorrichtung ② ist standardmäßig erhältlich)

4 Wartung *(Bezug zur Gebrauchsanweisung V300, Kapitel 4)*

4.1 *Regelmäßige Wartung (Ergänzung zur Gebrauchsanweisung V300, Kapitel 4.1)*

- Alle 8 Wochen: Überprüfen und möglicherweise Schmieren oder Anpassen der folgenden Teile:
  - Rückenneigungssystem

4.2 *Inspektion (Ergänzung zur Gebrauchsanweisung V300, Kapitel 4.4)*

- Funktionsprüfung der Rückenkantelung (Verriegelung, Belastung, Verformung, Verschleiß durch Belastung).

V300 30°- In aggiunta al manuale della V300

IT

1 Descrizionedel prodotto *(riferirsi al manuale della V300 paragrafo 1)*

1.1 Specifiche tecniche (aggiungere al manuale della V300 paragrafo 1.1)

I termini tecnici riportati di seguito sono applicabili alla carrozzina con configurazione standard. Se sono utilizzati altri poggiapiedi/ poggiabraccia o accessori, i valori in tabella cambiano.

Produttore	**Vermeiren**
Indirizzo	**Vermeirenplein 1/15, B-2920 Kalmthout**
Tipo	**Carrozzina manuale**
Modello	**V300 30°**
Peso massimo dell'occupante	**130 kg**

Descrizione	Min.			Max.		
Lunghezza complessiva con bracciolo	1040 mm					
Larghezza effettiva del sedile	390 mm	420 mm	440 mm	460 mm	480 mm	500 mm
Larghezza complessiva (in base alla larghezza del sedile)	590 mm	620 mm	640 mm	660 mm	680 mm	700 mm
Lunghezza ripiegata	1020 mm					
Larghezza ripiegata	310 mm					
Altezza ripiegata	910 mm					
Peso totale	17,7 kg					
Massa della parte più pesante	10 kg					
Stabilità statica in discesa	10° (in configurazione standard)					
Stabilità statica in salita	2°					
Stabilità statica laterale	18° (in configurazione standard)					
Superamento degli ostacoli	60 mm					
Inclinazione del piano del sedile	0°			10°		
Profondità effettiva del sedile	440 mm			520 mm		
Altezza della superficie del sedile all'estremità anteriore	440 mm			530 mm		
Inclinazione dello schienale	5°			35°		
Altezza dello schienale	400 mm					
Distanza tra poggiapiedi e sedile	420 mm					
Angolazione tra sedile e poggiapiedi	5°			25°		
Distanza tra braccioli e sedile	220 mm			240 mm		
Posizione anteriore della struttura del bracciolo	410 mm					
Diametro dei corrimano	535 mm					
Posizione orizzontale dell'asse (deflessione)	1,27 mm			61,04 mm		
Raggio di sterzata minimo	1500 mm					
Diametro delle ruote posteriori in PU kripton	22"			24"		
Pressione di gonfiaggio pneumatici, ruote motrici/posteriori	Max. 3,5 bar					
Diametro delle ruote direttrici in PU kripton	200 mm					

IT

Pressione di gonfiaggio pneumatici, ruote direttrici	Max. 2,5 bar	
Temperatura per utilizzo e conservazione	+ 5 °C	+ 4 1 °C
Umidità per utilizzo e conservazione	30%	70%
La casa produttrice si riserva il diritto di apportare modifiche tecniche. Tolleranza misurazioni ± 15 mm / 1,5 kg / °.		

Tabella 1: Specifiche tecniche V300 30°

1.2 Schema (cmabiare paragrafo 1.3 del manuale della V300)

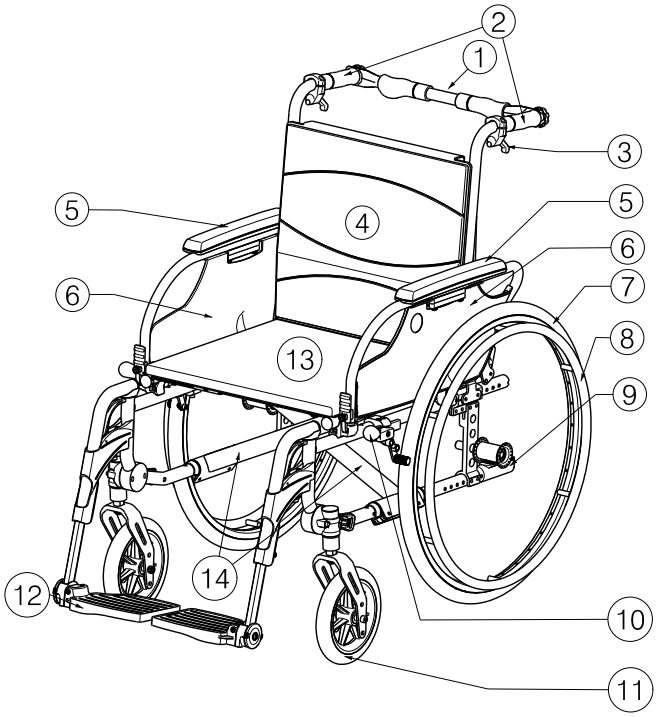

1 = Barra di spinta
2 = Manopole di spinta
3 = Impugnature inclinazione schienale
4 = Schienale
5 = Braccioli
6 = Poggiabraccia
7 = Ruote motrici (ruote posteriori)
8 = Corrimano
9 = Calotta ribaltamento
10 = Freni
11 = Ruote direttrici (ruote anteriori)
12 = Poggiapiedi
13 = Seduta
14 = Crociera

1.3 Accessori (aggiungere al manuale della V300 paragrafo 1.4)

Per il modello V300 30° sono disponibili gli access ori seguenti:

- Freni a tamburo (B74)

1.4 Legenda dei simboli (aggiungere al manuale della V300 paragrafo 1.6)

Prove d'urto non effettuate

2 Utilizzo *(riferirsi al manuale della V300 paragrafo 2)*

2.1 Inclinazione dello schienale (aggiungere al manuale della V300)

⚠ **AVVERTENZA: Rischio di ribaltamento - La stabilità diminuisce in proporzione alla regolazione del sedile all'indietro.**

⚠ **AVVERTENZA: rischio di lesioni – Prima di regolare lo schienale, bloccare i freni di stazionamento.**

⚠ **ATTENZIONE: rischio di pizzicamento - Prestare attenzione a non mettere le dita, indumenti lontani dai meccanismo di regolazione.**

Il modello V300 30° consente un'inclinazione poster iore massima dello schienale di 30° (4 diverse regolazioni con incrementi di 10°). Durante la regolazione dello schienale, assicurarsi che il paziente sia seduto nella carrozzina e prestare attenzione al rischio di ribaltamento.

IT

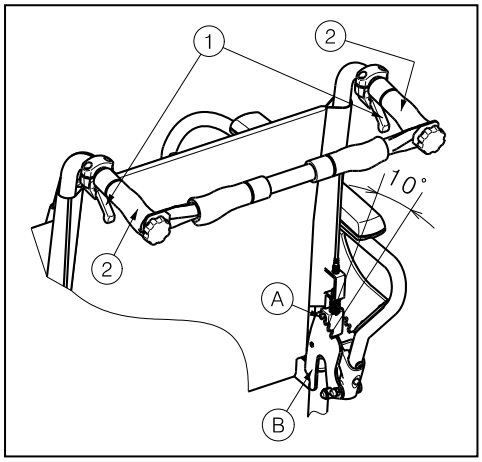

1. Tirare la maniglia ① su entrambi i lati verso l'impugnatura ② per regolare l'inclinazione dello schienale.
2. Il perno Ⓐ fuoriesce dall'apertura della placca dentata Ⓑ.
3. Reclinare con un movimento continuo entrambi i profilati tubolari dello schienale nella posizione desiderata (4 diverse regolazioni: 5° - 15°- 25°- 35°).
4. Accertarsi che il perno Ⓐ sia ben fissato all'apertura della placca dentata Ⓑ.

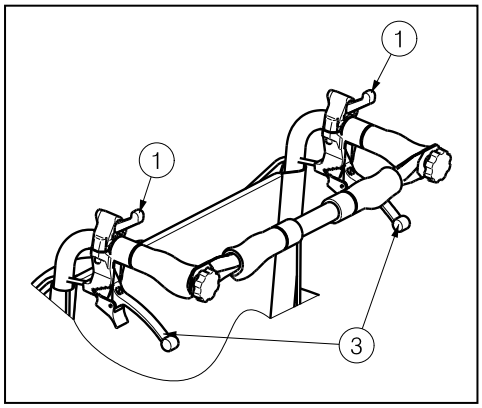

Nelle carrozzine dotate di freni a tamburo, le maniglie ③ vengono utilizzate per frenare,

2.2 Montaggio o rimozione della barra di spinta (aggiungere al manuale della V300)

⚠ **AVVERTENZA: Rischio di lesioni - Accertarsi che le manopole Ⓐ siano fissate saldamente.**

⚠ **AVVERTENZA: Rischio di lesioni - Se presente, assicurarsi che la barra di spinta sia montata (→ per aumentare la stabilità dello schienale della carrozzina).**

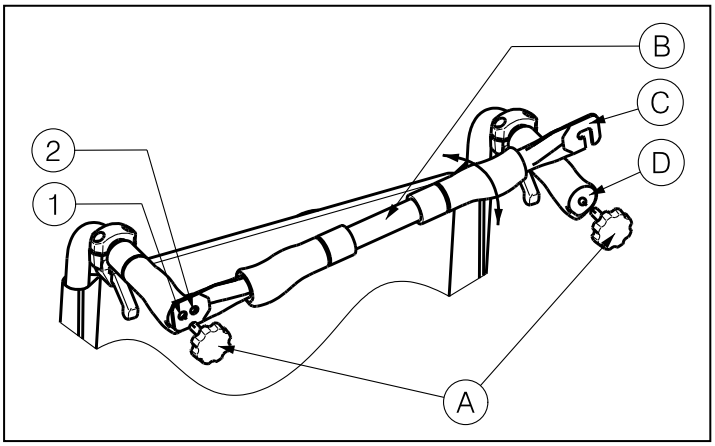

Montare la barra di spinta Ⓑ nel modo seguente:

1. Montare la barra di spinta Ⓑ con la manopola a stella Ⓐ nell'impugnatura sinistra.
2. Ruotare la barra di spinta Ⓑ verso destra.
3. Montare il morsetto Ⓒsull'impugnatura destra Ⓓ come mostrato nel designo. Utilizzare i fori ① e ② per regolare la tensione dello schienale.

Per rimuovere la barra di spinta:

1. Allentare la manopola Ⓐ a stella sull'impugnatura destra.
2. Rimuovere il morsetto Ⓒdall'impugnatura destra Ⓓ.

IT

2.3 Trasporto in auto *(aggiungere al manuale della V300 paragrafo 2.14)*

⚠ **PERICOLO: rischio di lesioni - Non è consentito utilizzare la carrozzina in sostituzione degli appositi seggiolini per il trasporto in auto.**

Non utilizzare mai la carrozzina in sostituzione degli appositi seggiolini in un'automobile o in altri veicoli. Sulla carrozzina deve essere presente il simbolo seguente:

3 Installazione e regolazione *(riferirsi al manuale della V300 paragrafo 3)*

3.1 Modalità di consegna *(aggiungere al manuale della V300 paragrafo 3.2)*

La carrozzina Vermeiren V300 30° può essere dotata di:

- 1 telaio con braccioli, ruote anteriori e posteriori (consegna standard altezza sedile: 500 mm; Telaio sedile: 5°)
- 1 coppia di pedane
- Meccanismo di regolazione dello schienale
- Attrezzi
- Manuale
- Accessori

3.2 Regolazione della stabilità e della manovrabilità *(aggiungere al manuale della V300 paragrafo 3.8)*

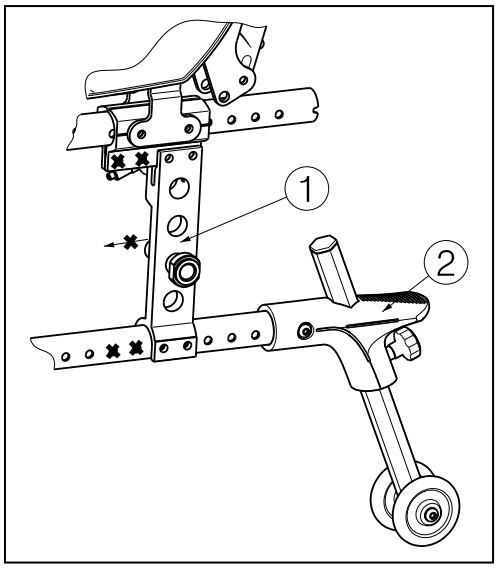

Blocco asse ① posteriore, il dispositivo antiribaltamento ② deve essere disponibile come standard di serie.

4 Manutenzione *(riferirsi al manuale della V300 paragrafo 4)*

4.1 Manutenzione regolare *(aggiungere al manuale della V300 paragrafo 4.1)*

- Ogni 8 settimane ispezione e possibilmente lubrificazione o regolazione da:
  - Sistema di inclinazione dello schienale

4.2 Controllo *(aggiungere al manuale della V300 paragrafo 4.4)*

- Verifica del funzionamento dei braccioli (bloccaggio, carico, deformazione, usura da carico).

V300 30 °- Adiciones al manual V300

ES

1 Descripción del producto *(Consulte el manual del V300 párrafo 1)*

1.1 Especificaciones técnicas (Añadir al manual V300 el párrafo 1.1)

Las condiciones técnicas indicadas a continuación son válidas para sillas de ruedas de configuración estándar. En caso de utilizar reposapiés/reposabrazos u otros accesorios diferentes a los indicados, los valores cambian.

Fabricante	**Vermeiren**
Dirección	**Vermeirenplein 1/15, B-2920 Kalmthout**
Tipo	**Silla de ruedas manual**
Modelo	**V300 30°**
Peso máximo del ocupante	**130 kg**

Descripción	Mín.			Máx.		
Longitud total con apoya piernas	1040 mm					
Anchura útil del asiento	390 mm	420 mm	440 mm	460 mm	480 mm	500 mm
Anchura total (depende de la anchura del asiento)	590 mm	620 mm	640 mm	660 mm	680 mm	700 mm
Longitud plegada	1020 mm					
Anchura plegada	310 mm					
Altura plegada	910 mm					
Peso total	17,7 kg					
Peso de la parte más pesada	10 kg					
Estabilidad estática en pendientes descendentes	10° (con la configuración estándar)					
Estabilidad estática en pendientes ascendentes	2°					
Estabilidad estática lateral	18° (con la configurac ión estándar)					
Superación de obstáculos	60 mm					
Ángulo plano del asiento	0°			10°		
Profundidad útil del asiento	440 mm			520 mm		
Altura de la superficie del asiento en la parte delantera	440 mm			530 mm		
Ángulo del respaldo	5°			35°		
Altura del respaldo	400 mm					
Distancia entre el reposapiés y el asiento	420 mm					
Ángulo entre el asiento y el reposapiés	5°			25°		
Distancia entre el reposabrazos y el asiento	220 mm			240 mm		
Ubicación delantera del armazón del reposabrazos	410 mm					
Diámetro del aro de propulsión	535 mm					
Ubicación horizontal del eje (deflexión)	1,27 mm			61,04 mm		
Radio de giro mínimo	1500 mm					
Diámetro de ruedas traseras Krypton PUR	22"			24"		
Presión de los neumáticos, ruedas traseras (de tracción)	Máx. 3,5 bares					
Diámetro de las ruedas de dirección Krypton PUR	200 mm					
Presión de los neumáticos, ruedas de dirección	Máx. 2,5 bares					
Temperatura de almacenamiento y de uso	+ 5 ℃			+ 41 ℃		
Humedad de almacenamiento y de uso	30%			70%		

Nos reservamos el derecho a aplicar modificaciones técnicas. Tolerancia de la medida ± 15 mm/1,5 kg/ ° .

Tabla 1: Especificaciones técnicas V300 30°

ES

1.2 Esquema *(Cambiar el párrafo 1.3 del manual del V300)*

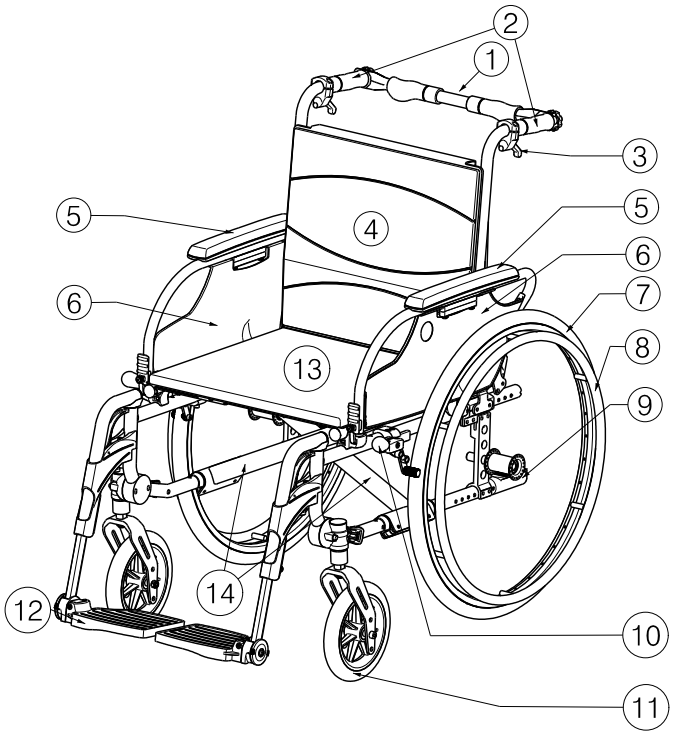

1 = Barra de empuje
2 = Empuñaduras
3 = Palanca de inclinación del respaldo
4 = Respaldo
5 = Reposabrazos
6 = Soportes de reposabrazos
7 = Ruedas de tracción (ruedas traseras)
8 = Aros de propulsión
9 = Tapón del extremo
10 = Frenos
11 = Ruedas de dirección (ruedas delanteras)
12 = Reposapiés
13 = Asiento
14 = Cruceta

1.3 Accesorios *(Añadir al manual V300 el párrafo 1.4)*

La V300 30° cuenta con los siguientes accesorios:

- Frenos de tambor (B74)

1.4 Explicación de los símbolos *(Añadir al manual V300 el párrafo 1.6)*

Sin pruebas de choque

2 Uso *(Consulte el manual del V300 párrafo 2)*

2.1 Inclinación del respaldo *(Añadir al manual V300)*

⚠ **ADVERTENCIA: Riesgo de vuelco: tenga en cuenta que la estabilidad se reduce cuando el respaldo está ajustado hacia atrás.**
⚠ **ADVERTENCIA: Riesgo de lesiones: accione los frenos de estacionamiento antes de ajustar el respaldo.**
⚠ **PRECAUCIÓN: Peligro de pellizco: no meta los dedos o la ropa entre los mecanismos de ajuste.**

En el modelo V300 30° es posible ajustar el respaldo hacia atrás con una inclinación máxima de 30° (4 posiciones diferentes a intervalos de 10°). Asegúrese de que el paciente está sentado en la silla cuando el ayudante tenga que realizar el ajuste del respaldo, y que la silla de ruedas no se vuelque.

ES

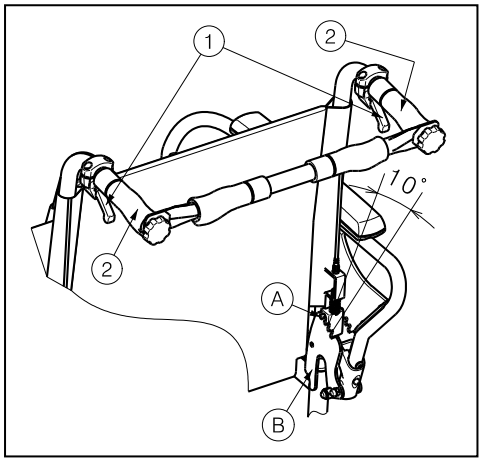

1. Tire de las palancas ① de ambos lados hacia las empuñaduras ② para ajustar el respaldo.
2. El posicionador Ⓐ sale de la ranura de la placa dentada Ⓑ.
3. Tire hacia atrás ambos tubos del respaldo hasta la posición deseada (4 posiciones diferentes: 5°- 15°- 25°- 35°).
4. Compruebe que el posicionador Ⓐ está fijado correctamente en la ranura de la placa dentada Ⓑ.

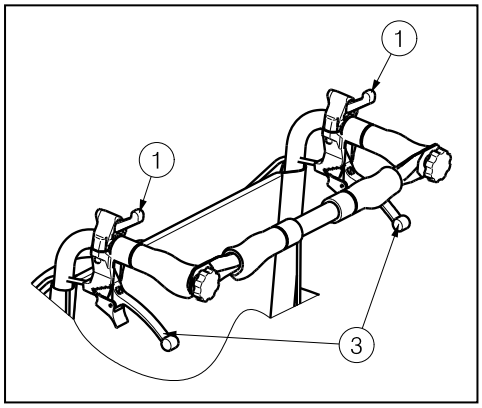

Si su silla de ruedas dispone de frenos de tambor, las palancas ③ se utilizaran como frenos.

2.2 Montaje o extracción de la barra de empuje (Añadir al manual V300)

⚠ **ADVERTENCIA: Riesgo de lesiones - asegúrese de que los botones Ⓐ están apretados.**

⚠ **ADVERTENCIA: Riesgo de lesiones – Cuando esté equipada con barra de empuje, ésta siempre deberá montarse (para aumentar la estabilidad del respaldo).**

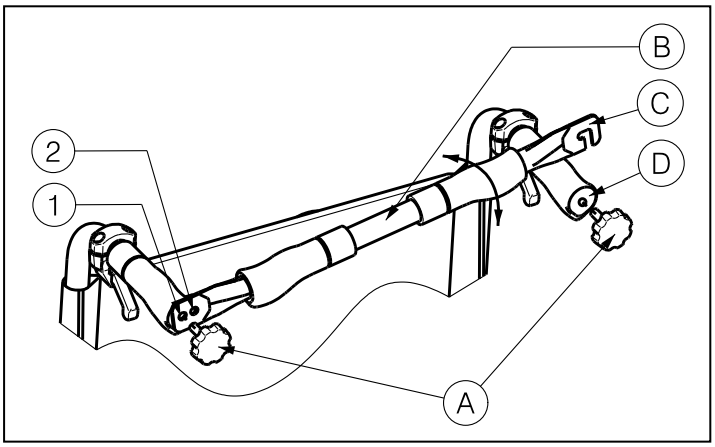

El montaje de la barra de empuje Ⓑ se realiza del modo siguiente:

1. Monte la barra de empuje Ⓑ con el pomo de estrella Ⓐ en la empuñadura izquierda.
2. Gire la barra de empuje Ⓑ hacia la derecha.
3. Monte el gancho Ⓒ en la empuñadura derecha Ⓓ tal y como se muestra en el dibujo. Utilice los agujeros ① o ② para ajustar la tensión del respaldo.

Para retirar la barra de empuje:

1. Afloje el pomo de estrella Ⓐ de la empuñadura derecha.
2. Retire el gancho Ⓒ de la empuñadura derecha Ⓓ.

ES

2.3 Transporte en coche *(Añadir al manual V300 el párrafo 2.14)*

⚠ **PELIGRO: Riesgo de lesiones; la silla de ruedas no se ha diseñado para su uso como asiento en un automóvil.**

No utilice la silla de ruedas como asiento en un coche u otro vehículo. Debe estar marcada con el símbolo siguiente.

3 Instalación y ajuste *(Consulte el manual del V300 párrafo 3)*

3.1 Forma de suministro *(Añadir al manual V300 el párrafo 3.2)*

La silla Vermeiren V300 30°se entrega con:

- 1 chasis con reposabrazos, ruedas delanteras y traseras (altura del asiento de suministro estándar: 500 mm; Armazón del asiento: 5°)
- 1 par de reposapiés
- Mecanismo de ajuste del respaldo
- Herramientas
- Manual
- Accesorios

3.2 Ajuste de la estabilidad y la maniobrabilidad *(Añadir al manual V300 el párrafo 3.8)*

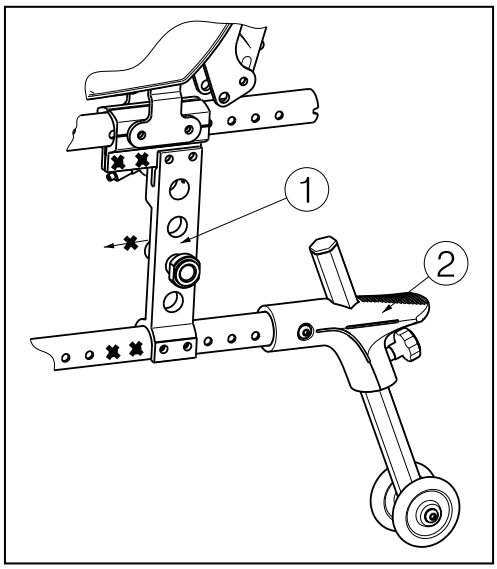

Bloqueo de eje ① en la mayoría de posiciones hacia atrás, el antivuelco ② está disponible como estándar.

4 Mantenimiento *(Consulte el manual del V300 párrafo 4)*

4.1 Mantenimiento periódico *(Añadir al manual V300 el párrafo 4.1)*

- Cada 8 semanas: inspeccione y posiblemente engrase o ajuste
  - Sistema de inclinación del respaldo

4.2 Inspección *(Añadir al manual V300 el párrafo 4.4)*

- Verifique el funcionamiento de los sistema de inclinación del respaldo (fijación, carga, deformación, desgaste causado por las cargas).

V300 30°- Dodatki do instrukcji V300

1 Opisproduktu *(Odnosnik do instrukcji V300 rozdziału 1)*

1.1 Parametry techniczne (Dodatek do instrukcji V300 rozdział 1.1)

PL

Parametry techniczne podane poniżej opisują wózek inwalidzki w konfiguracji standardowej.
Jeśli użytkownik korzysta z innych podnóżków/podłokietników lub innych akcesoriów, wartości będą się różnić.

Producent	**Vermeiren**
Adres	**Vermeirenplein 1/15, B-2920 Kalmthout**
Typ	**Ręczny wózek inwalidzki**
Model	**V300 30°**
Maksymalna waga użytkownika	**130 kg**

Opis	Min.			Maks.		
Długość całkowita z podnóżkiem	1040 mm					
Szerokość użytkowa siedziska	390 mm	420 mm	440 mm	460 mm	480 mm	500 mm
Szerokość całkowita (zależy od szerokości siedziska)	590 mm	620 mm	640 mm	660 mm	680 mm	700 mm
Długość po złożeniu	1020 mm					
Szerokość po złożeniu	310 mm					
Wysokość po złożeniu	910 mm					
Waga całkowita	17,7 kg					
Waga najcięższej części	10 kg					
Stabilność statyczna przy pochyłości	10° (w konfiguracji standardowej)					
Stabilność statyczna pod górę	2°					
Stabilność statyczna w poprzek	18° (w konfiguracji standardow ej)					
Zdolność pokonywania przeszkód	60 mm					
Kąt nachylenia siedziska	0°			10°		
Głębokość użytkowa siedziska	440 mm			520 mm		
Wysokość przedniej krawędzi siedziska	440 mm			530 mm		
Kąt nachylenia oparcia	5°			35°		
Wysokość oparcia	400 mm					
Odległość siedziska od podnóżka	420 mm					
Kąt pomiędzy siedziskiem a podnóżkiem	5°			25°		
Odległość siedziska od podłokietnika	220 mm			240 mm		
Przednia pozycja podłokietnika	410 mm					
Średnica obręczy	535 mm					
Pozycja osi w poziomie (odchył)	1,27 mm			61,04 mm		
Minimalny promień skrętu	1500 mm					
Średnica kół tylnych Krypton PU	22"			24"		
Ciśnienie w oponach, koła tylne (napędowe)	Maksymalnie 3,5 bara					
Średnica kół skrętnych Krypton PU	200 mm					
Ciśnienie w oponach, koła skrętne	Maksymalnie 2,5 bara					
Temperatura przechowywania i użytkowania	+ 5 ℃			+ 41 ℃		
Wilgotność powietrza do przechowywania i użytkowania	30%			70%		

Producent zastrzega sobie prawo do wprowadzania zmian parametrów technicznych. Tolerancja pomiarów ± 15 mm / 1,5 kg / °

Tabela 1: Technical specifications V300 30°

PL

1.2 Rysunek *(Zmiana rozdziału 1.3 w instrukcji V300)*

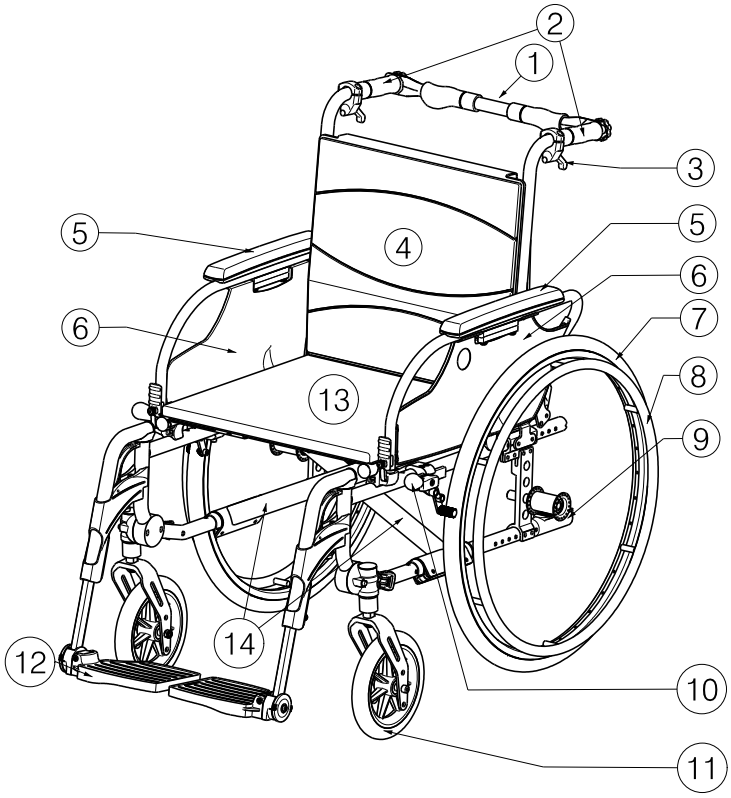

1 = Uchwyt poprzeczny
2 = Uchwyty
3 = Dźwignia do nachylenia oparcia
4 = Oparcie
5 = Podłokietniki
6 = Oparcia na dłonie
7 = Koła napędowe (tylne)
8 = Obręcze
9 = Zaślepka
10 = Hamulce
11 = Koła skrętne (przednie)
12 = Podnóżki
13 = Siedzisko
14 = Krzyżak

1.3 Akcesoria *(Dodatek do instrukcji V300 rozdział 1.4)*

Dla modelu V300 30° dostępne są następujące akcesoria:

- Hamulce bębnowe (B74)

1.4 Objaśnienie symboli *(Dodatek do instrukcji V300 rozdział 1.6)*

Nie przeprowadzano testów zderzeniowych

2 Sposób użycia *(Odnosnik do instrukcji V300 rozdziału 2)*

2.1 Nachylenia oparcia *(Dodatek do instrukcji V300)*

⚠ **OSTRZEŻENIE: Ryzyko przewrócenia — stabilność wózka zmniejsza się wraz z odchyleniem oparcia.**
⚠ **OSTRZEŻENIE: Ryzyko odniesienia obrażeń — przed przystąpieniem do regulacji oparcia należy zacisnąć hamulce postojowe.**
⚠ **PRZESTROGA: Możliwość przyszczypnięcia — nie należy wkładać palców, odzież z dala od mechanizmu mocowania.**

W modelu V300 30° możliwa jest regulacja pochylenia oparcia o maksymalny kąt 30° (4 różnych ustawień co 10°). Należy upewnić się, że pacjent siedzi w wózku podczas regulacji oparcia, oraz że wózek się nie przewróci.

PL

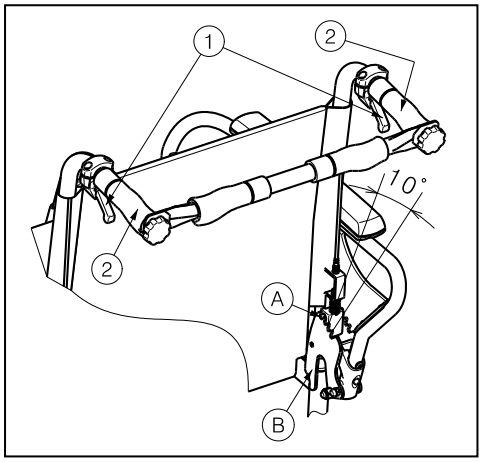

1. Pociągnij uchwyt ① z obu stron w kierunku uchwytu ② w celu ustawienia tylnego oparcia.
2. Trzpień Ⓐ powinien wyjść z ząbkowanej płyty Ⓑ.
3. Odchyl oba tylne uchwyty do tyłu; w żądanej pozycji. (4 różnych ustawień: 5°- 15°- 25°- 35°).
4. Sprawdź czy trzpień Ⓐ skutecznie blokuje.

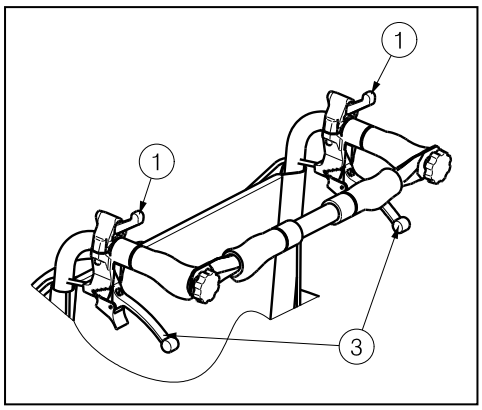

Jeśli wózek wyposażony jest w hamulce bębnowe, uchwyty ③ służą jako hamulce.

2.2 Montaż i demontaż uchwytu poprzecznego (Dodatek do instrukcji V300)

⚠ **OSTRZEŻENIE: Ryzyko urazu — należy upewnić się, że przycisk Ⓐ są odpowiednio dokręcone.**

⚠ **OSTRZEŻENIE: Ryzyko urazu — w przypadku, gdy wózek został wyposażony w drążek poprzeczny powinien on być zawsze zamontowany (→ aby zwiększyć stabilność oparcia).**

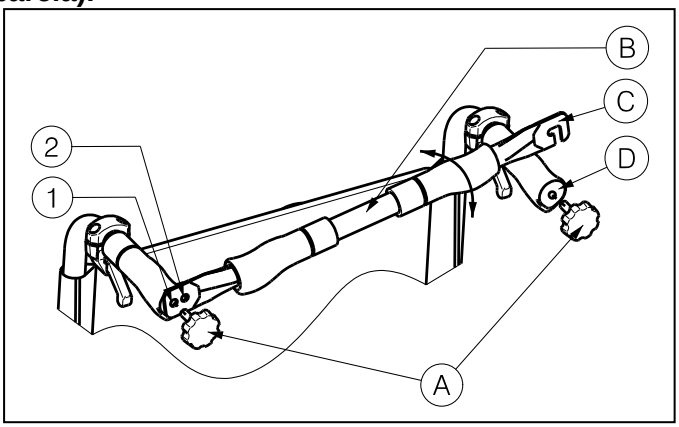

Aby zamontować uchwyt Ⓑ poprzeczny:

1. Zamontuj uchwyt poprzeczny Ⓑ za pomocą pokrętła Ⓐ do lewego uchwytu.
2. Przechyl uchwyt poprzeczny Ⓑ w prawą stronę.
3. Przymocuj zaczep Ⓒ do prawego uchwytu Ⓓ tak jak na rysunku. Użyj otworów ① do ② wyregulowania ustawienia odpowiedniego napiecia oparcia.

Aby zdemontować drążek poprzeczny:

1. Odkręć pokrętło Ⓐ przy prawym uchwycie.
2. Zdejmij zaczep Ⓒ z prawego uchwytu Ⓓ.

PL

2.3 Transport w samochodzie *(Dodatek do instrukcji V300 rozdział 2.14)*

⚠ **NIEBEZPIECZEŃSTWO: Ryzyko zranienia- Nie należy przewozić osób siedzących w wózku podczas jazdy samochodem.**

Nigdy nie należy uzywać wózka jako fotela w samochodach I innych pojazdach zmechanizowanych. Wózek powinien być oznaczony następującym symbolem.

3 Montaż i regulacja *(Odnosnik do instrukcji V300 rozdziału 2)*

3.1 Sposób dostawy *(Dodatek do instrukcji V300 rozdział 3.2)*

Dostarczany wózek Vermeiren V300 30° będzie zawierał:

- 1 ramę z podłokietnikami, tylnymi i przednimi kołami (standardowa wysokość siedziska: 500 mm; kąt nachylenia siedziska: 5°)
- 1 parę podnóżków
- Regulacja mechanizmów oparcia
- Narzędzia
- Instrukcja obsługi
- Akcesoria

3.2 Regulacja stabilności i manewrowości *(Dodatek do instrukcji V300 rozdział 3.8)*

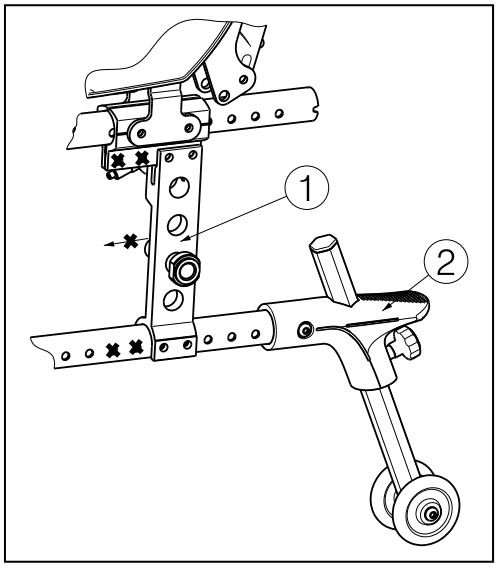

Ustawienie bloku ① osi-ostatnia pozycja, zabezpieczenie anty-wywrotowe ② w standardzie.

4 Konserwacja *(Odnosnik do instrukcji V300 rozdziału 4)*

4.1 Regularna konserwacja *(Dodatek do instrukcji V300 rozdział 4.1)*

- Co 8 tygodni: kontrola i ewentualnie smarowanie lub regulacja
  - Systemu nachylania oparcia

4.2 Kontrola *(Dodatek do instrukcji V300 rozdział 4.4)*

- kontrola działania nachylenia oparcia (blokowanie, obciążenie, odkształcenie, zużycie spowodowane obciążeniem);

Belgium

N.V. Vermeiren N.V.

Vermeirenplein 1 / 15
B-2920 Kalmthout
Tel: +32(0)3 620 20 20
Fax: +32(0)3 666 48 94
website: www.vermeiren.be
e-mail: info@vermeiren.be

France

Vermeiren France S.A.

Z. I., 5, Rue d´Ennevelin
F-59710 Avelin
Tel: +33(0)3 28 55 07 98
Fax: +33(0)3 20 90 28 89
website: www.vermeiren.fr
e-mail**:** info@vermeiren.fr

Italy

Reatime S.R.L.

Viale delle Industrie 5
I-20020 Arese MI
Tel: +39 02 99 77 07
Fax: +39 02 93 58 56 17
website: www.reatime.it
e-mail: info@reatime.it

Poland

Vermeiren Polska Sp. z o.o

ul. Łączna 1
PL-55-100 Trzebnica
Tel: +48(0)71 387 42 00
Fax: +48(0)71 387 05 74
website: www.vermeiren.pl
e-mail: info@vermeiren.pl

Spain

Vermeiren Iberica, S.L.

Trens Petits, 6. - Pol. Ind. Mas Xirgu.
17005 Girona
Tel: +34 902 48 72 72
Fax: +34 972 40 50 54
website: www.vermeiren.es
e-mail: info@vermeiren.es

Germany

Vermeiren Deutschland GmbH

Wahlerstraße 12 a
D-40472 Düsseldorf
Tel: +49(0)211 94 27 90
Fax: +49(0)211 65 36 00
website: www.vermeiren.de
e-mail: info@vermeiren.de

Austria

L. Vermeiren Ges. mbH

Winetzhammerstraße 10
A-4030 Linz
Tel: +43(0)732 37 13 66
Fax: +43(0)732 37 13 69
website: www.vermeiren.at
e-mail: info@vermeiren.at

Switzerland

Vermeiren Suisse S.A.

Hühnerhubelstraße 59
CH-3123 Belp
Tel: +41(0)31 818 40 95
Fax: +41(0)31 818 40 98
website: www.vermeiren.ch
e-mail: info@vermeiren.ch

The Netherlands

Vermeiren Nederland B.V.

Domstraat 50
NL-3864 PR Nijkerkerveen
Tel: +31(0)33 2536424
Fax: +31(0)33 2536517
website: www.vermeiren.com
e-mail: info@vermeiren.be

Czech Republic

Vermeiren ČR S.R.O.

Sezemická 2757/2 - VGP Park
193 00 Praha 9 - Horní Počernice
Tel: +420 731 653 639
Fax: +420 596 121 976
website: www.vermeiren.cz
e-mail: info@vermeiren.cz

R.E.: N.V. Vermeiren N.V., Vermeirenplein 1/15 - 2920 Kalmthout - Belgium – 2012-08- Instruction Manual V300 30°- vC